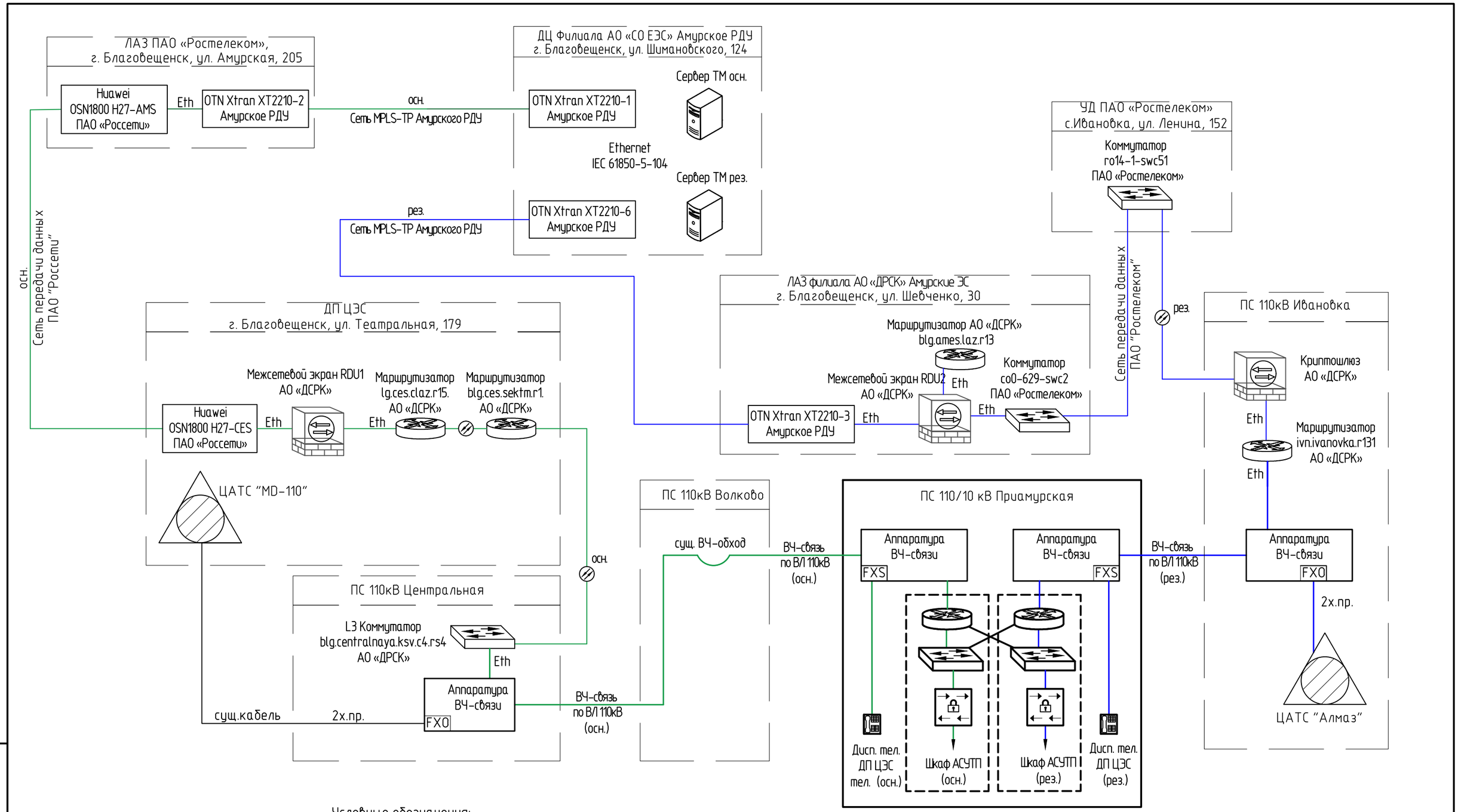

Условные обозначения:

- существующее оборудование
- проектируемое оборудование
- проектируемое другими разделами данного титула
- основной канал
- резервный канал
- коммутатор, маршрутизатор, криптошлюз

Изм.	Кол.уч.	Лист	№ док.	Подп.	Дата
Разраб.		Ильюшенко			08.26
Провер.		Шуин			08.26
ГИП		Чепелюков			08.26
Н.контр.		Чепелюков			08.26

0_28-АЭС-5859-Ц-1-ОЛ.29.ГЧ.01

ОКДП2 41.10.000. ВЫПОЛНЕНИЕ ПРОЕКТО-ИЗЫСКАТЕЛЬСКИХ РАБОТ, ОФОРМЛЕНИЕ ИСХОДНО-РАЗРЕШИТЕЛЬНОЙ ДОКУМЕНТАЦИИ ДЛЯ СТРОИТЕЛЬСТВА пс 110 КВ ПРИАМУРСКАЯ, ЗАХОДОВ ВЛ 110 КВ ВОЛКОВО-ИВАНОВКА В РУ 110 КВ ПС 110 КВ ПРИАМУРСКАЯ С ОБРАЗОВАНИЕМ ВЛ 110 КВ ИВАНОВКА-ПРИАМУРСКАЯ И ВЛ 110 КВ ВОЛКОВО-ПРИАМУРСКАЯ, СТРОИТЕЛЬСТВА ЛЭП 10 КВ ОТ РУ 10 КВ ПС 110 КВ ПРИАМУРСКАЯ ДО РП 10 КВ (ЗАЯВИТЕЛЬ ООО "КРДВ АМУРСКАЯ") В РАМКАХ ИНВЕСТИЦИОННОГО ПРОЕКТА 0_28-АЭС-5859-Ц

Сети связи

Стадия	Лист	Листов
П		1

Схема организации каналов передачи данных

ГРУППА КОМПАНИЙ
Акционерное общество
"ЭЛСИ Энергопроект"

Взам. инв. №

Подп. и дата

Инв. № подл.

Формат А3

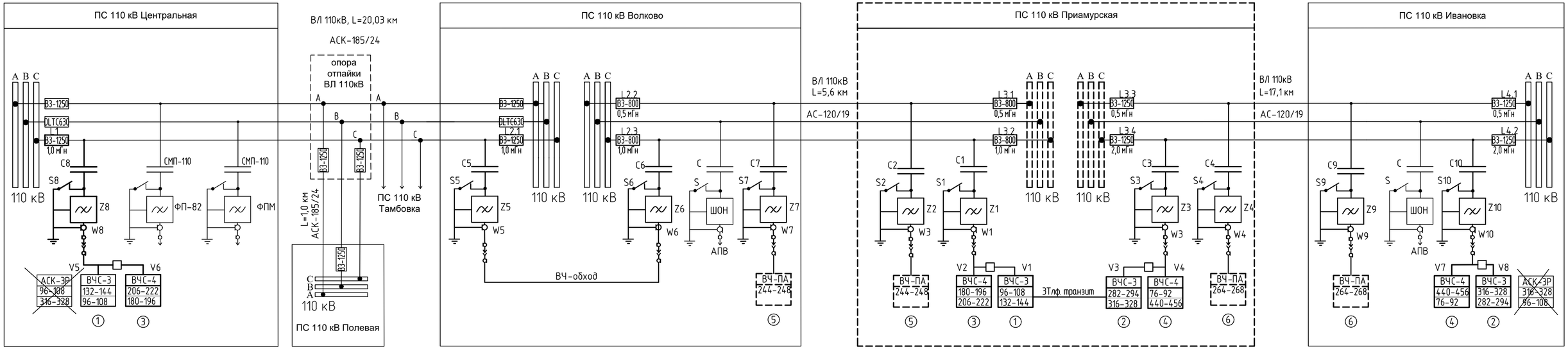

Результаты расчета ВЧ каналов связи по ВЛ

№ канала	Наименование ВЧ канала	Тип аппаратуры	Длина ВЛ, (км)	Назначение канала	Расчетная частота (кГц)	Расчетный уровень передачи (дБ)	Миним. уровень приема (дБ)	Перекрываемое затухание (дБ)	Затухание (дБ)						Общее затухание (дБ)	Запас по перекрываем. затухание (дБ)	
									линейное	концевое	аппаратура обработки и присоед.	вносимое ответвлением	ВЧ обход	парал. аппаратура		расчет	допуст.
1	Центральная – Приамурская	ES100	25,63	Тф	249	34	-17,21	51,21	2,51	1,0	6,0	11,0	12,5	1,0	33,99	17,21	16,84
2	Приамурская – Ивановка	ES100	17,1	Тф	1000	34	-17,21	51,21	5,35	1,0	6,0	-	-	1,0	13,35	37,85	17,79
3	Центральная – Приамурская	ES100	25,63	ТМ	232	34	-15,96	49,96	2,36	1,0	6,0	11,0	12,5	1,0	33,86	16,09	15,81
4	Приамурская – Ивановка	ES100	17,1	ТМ	1000	34	-17,21	51,21	5,35	1,0	6,0	-	-	1,0	13,35	36,60	17,75
5	Приамурская – Волково	ВЧ-ПА	5,6	ПА	1000	45	-17,65	57,65	1,74	1,0	6,0	-	-	-	7,74	49,91	27,78
6	Приамурская – Ивановка	ВЧ-ПА	17,1	ПА	1000	40	-17,65	57,65	5,35	1,0	6,0	-	-	-	11,35	46,30	39,75

Матрица ВЧ каналов по ВЛ 110 кВ

№ ВЛ	Телефония, передача сигналов ПА					ПС Центральная	ПС Волково	ПС Приамурская	ПС Ивановка
	№ канала	Спектр, кГц	Передаваемая информация	Интерфейс сопряжения	Количество каналов				
	1	12,0	Телефония (сущ.канал)	4-х провод.	3	•	—	•	
	2	12,0	Телефония (сущ.канал)	4-х провод.	3			•	— •
	3	16,0	Телемеханика,Тлф.	4-х провод.	4	•	—	•	
	4	16,0	Телемеханика, Тлф	4-х провод.	4			•	— •
	5	4,0	ПА	сух.контакт	1		• —	•	
	6	4,0	ПА	сух.контакт	1			•	— •

Условные обозначения:

- ——— – проектируемое оборудование и кабели проектируемые данным разделом
- – – – – – проектируемое другими разделами данного титула
- ——— – существующее оборудование и кабели

Примечание:

1. Предусмотрен перенос аппаратуры ВЧ-связи с ПС Центральная на ПС Приамурская с сохранением частот.

Изм.	Кол.уч.	Лист	№ док.	Подп.	Дата
Разраб.		Ильюшенко			08.26
Провер.		Шуин			08.26
ГИП		Чепелюков			08.26
Н.контр.		Чепелюков			08.26

0_28-АЭС-5859-Ц-1-ОЛ.29.ГЧ.02

ОКДП2 41.10.000. ВЫПОЛНЕНИЕ ПРОЕКТО-ИЗЫСКАТЕЛЬСКИХ РАБОТ, ОФОРМЛЕНИЕ ИСХОДНО-РАЗРЕШИТЕЛЬНОЙ ДОКУМЕНТАЦИИ ДЛЯ СТРОИТЕЛЬСТВА пс 110 КВ ПРИАМУРСКАЯ, ЗАХОДОВ ВЛ 110 КВ ВОЛКОВО-ИВАНОВКА В РУ 110 КВ ПС 110 КВ ПРИАМУРСКАЯ С ОБРАЗОВАНИЕМ ВЛ 110 КВ ИВАНОВКА-ПРИАМУРСКАЯ И ВЛ 110 КВ ВОЛКОВО-ПРИАМУРСКАЯ, СТРОИТЕЛЬСТВА ЛЭП 10 КВ ОТ РУ 10 КВ ПС 110 КВ ПРИАМУРСКАЯ ДО РП 10 КВ (ЗАЯВИТЕЛЬ ООО "КРДВ АМУРСКАЯ") В РАМКАХ ИНВЕСТИЦИОННОГО ПРОЕКТА 0_28-АЭС-5859-Ц

Сети связи

Стадия	Лист	Листов
П		1

Схема ВЧ-каналов связи по ВЛ 110 кВ

ГРУППА КОМПАНИЙ ЭЛСИ
Акционерное общество "ЭЛСИ Энергопроект"

Формат А4 х 3

Согласовано

Взам.инв. N

Подпись и дата

Инв.N подл.